CEBIEN

2014.02

TECHNICAL DATA

Model : Shower Flower

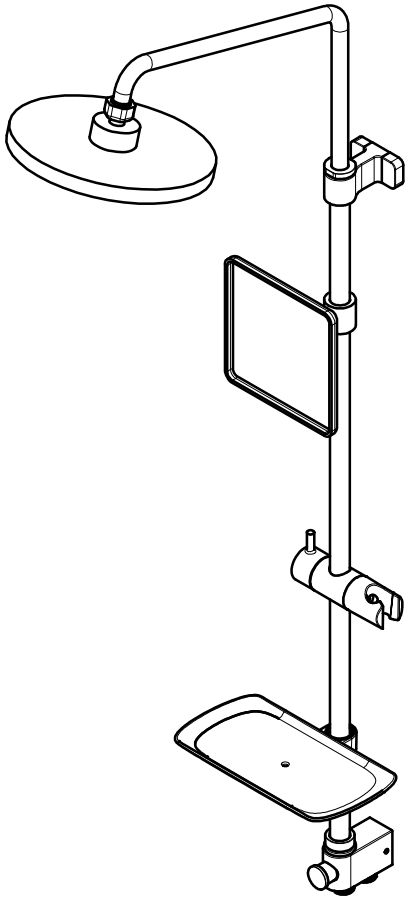

. 이 제품은 국내용(대한민국) 입니다.
. 시공도 안의 그림은 설명을 위해 그려진 것으로 실제의 모양과 부분적으로 다를 수 있습니다.
. 제품의 품질향상을 위하여 내/외관이 예고없이 일부 변경될 수 있습니다.

기본 설치도 | Model : Shower Flower

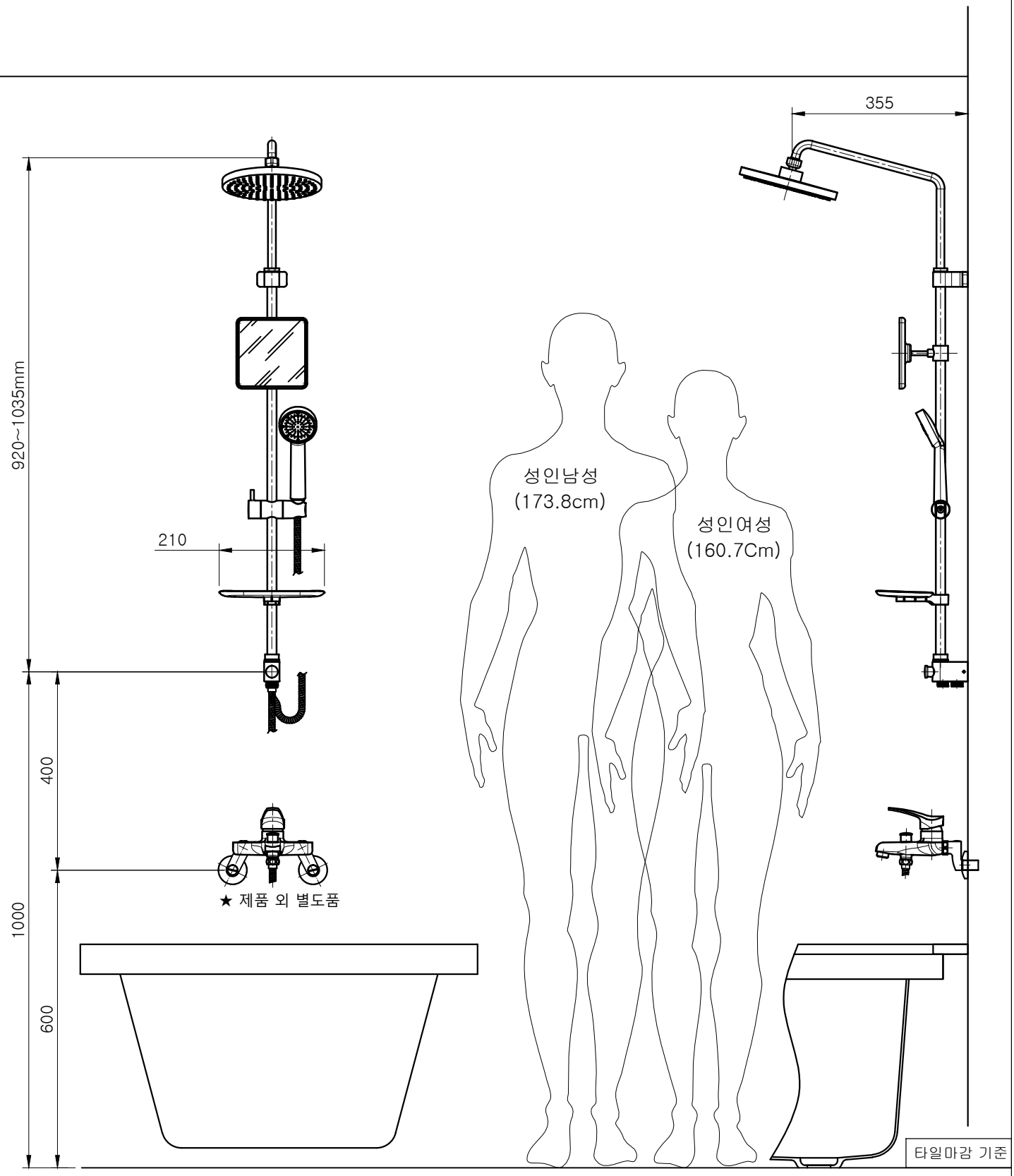

※ 대한민국 성인 평균키 [기술표준원 5차 인체치수조사 자료 기준 -2004년]

※ 제품 시공치수는 현장 상황에 따라 변경될 수 있음

기 술 자 료

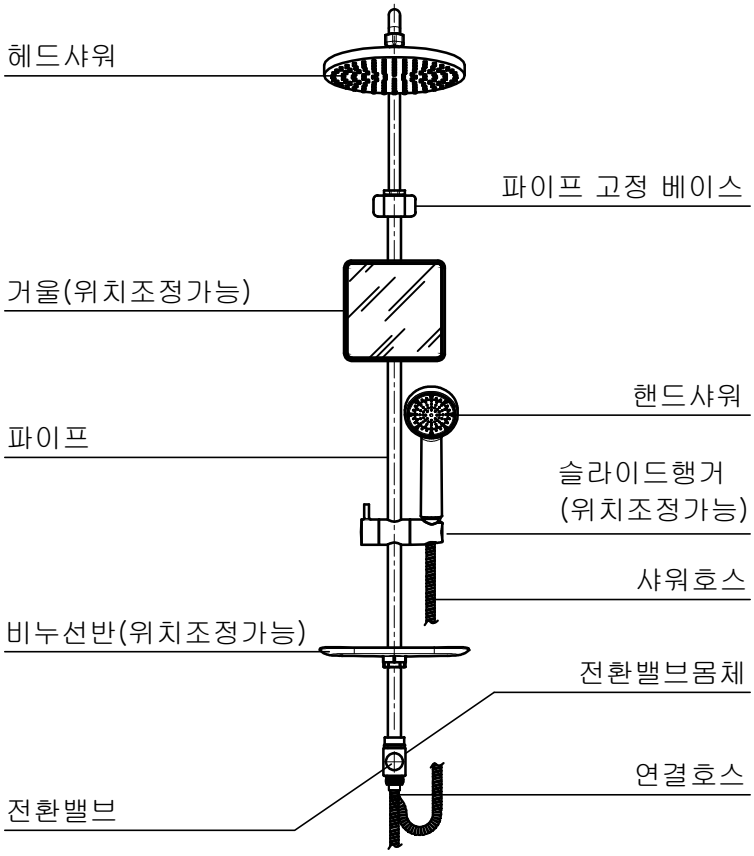

◆ 제품규격

파 트	재 질	규 격
Shower Flower	-	1,000 X 210 X 355(mm)
상,하부 파이프	황동	상 Ø16, 하 Ø19
베이스유니온	ABS	30 X 60 X 70(mm)
거울	거울,ABS	143 X 143(mm)
핸드샤워	ABS	200 X 75 X 40(mm)
헤드샤워	ABS	Ø200
슬라이드 행거	ABS	115 X 36(mm)
연결호스	SUS, POM	Ø14, 0.6m
샤워호스	SUS, POM	Ø14, 1.5m
비누선반	ABS	25 X 210 X 145(mm)
전환밸브 몸체	황동	40 X 31 X 71.5(mm)

시 공 도	타일천공 위치

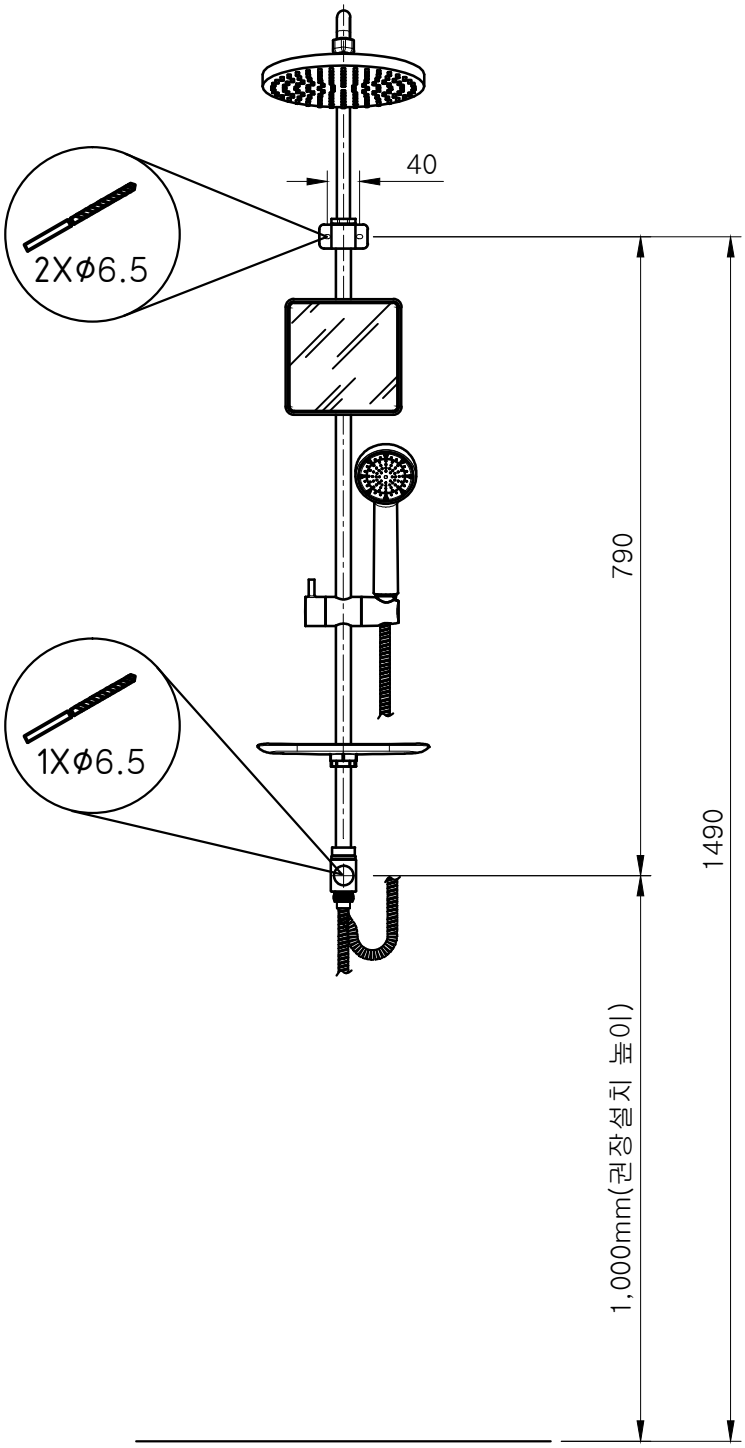

제품시공

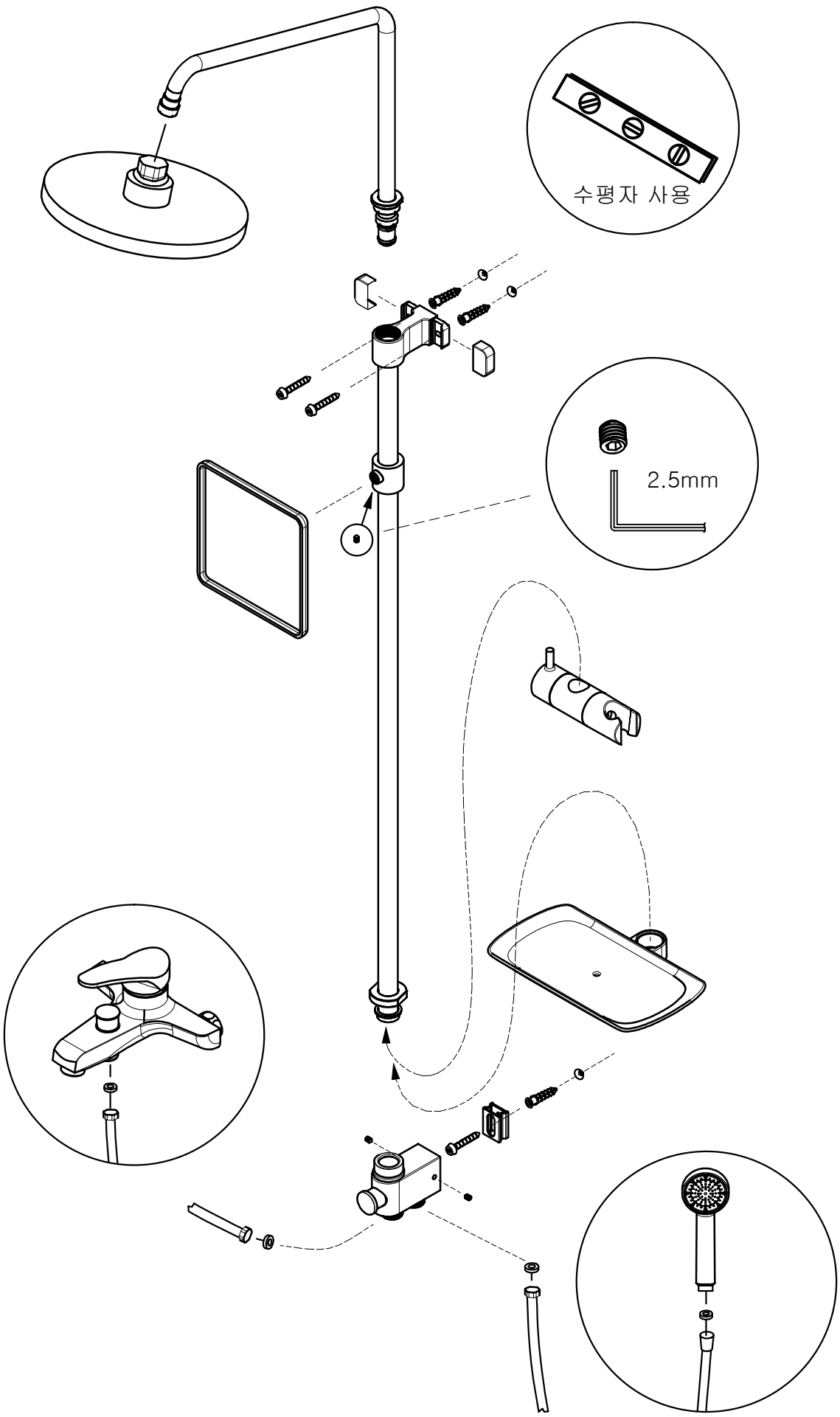

부품 리스트 / 시공순서

◆ 부품리스트

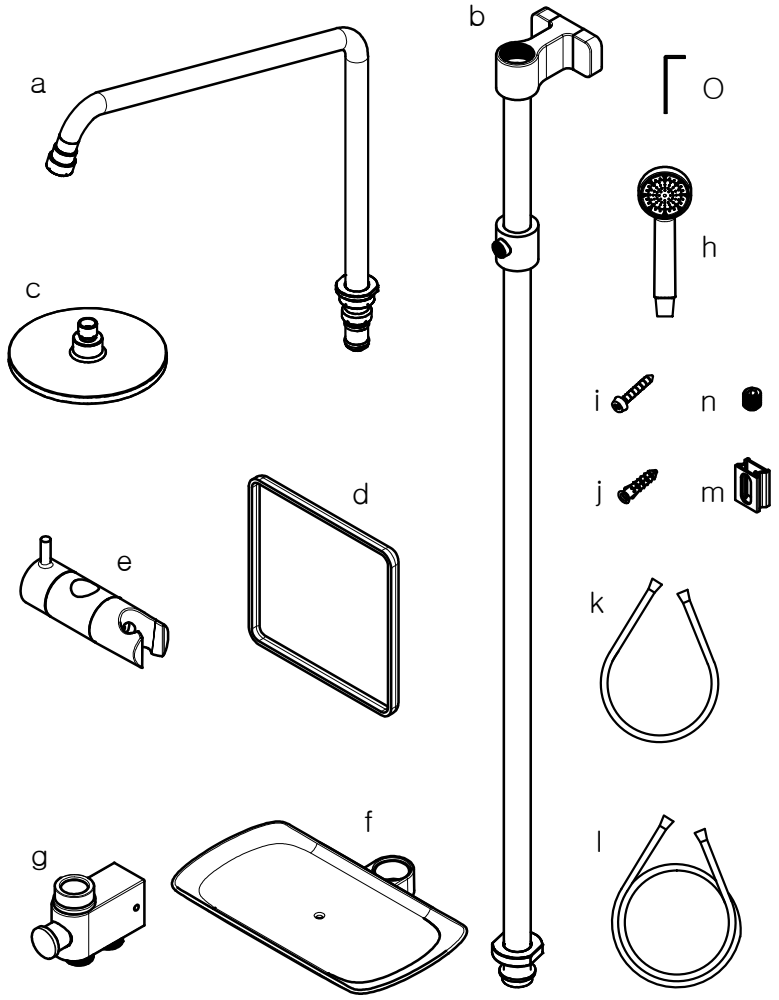

No.	리 스 트	수량
a	상부파이프	1
b	하부파이프	1
c	헤드샤워	1
d	거울	1
e	슬라이드 행거	1
f	비누선반	1
g	몸체	1
h	핸드샤워	1
i	피스 (4X50)	3
j	나일론 앵커	3
k	연결호스 0.6m	1
l	샤워호스 1.5m	1
m	브라켓	1
n	무두볼트	2
O	육각렌치	1
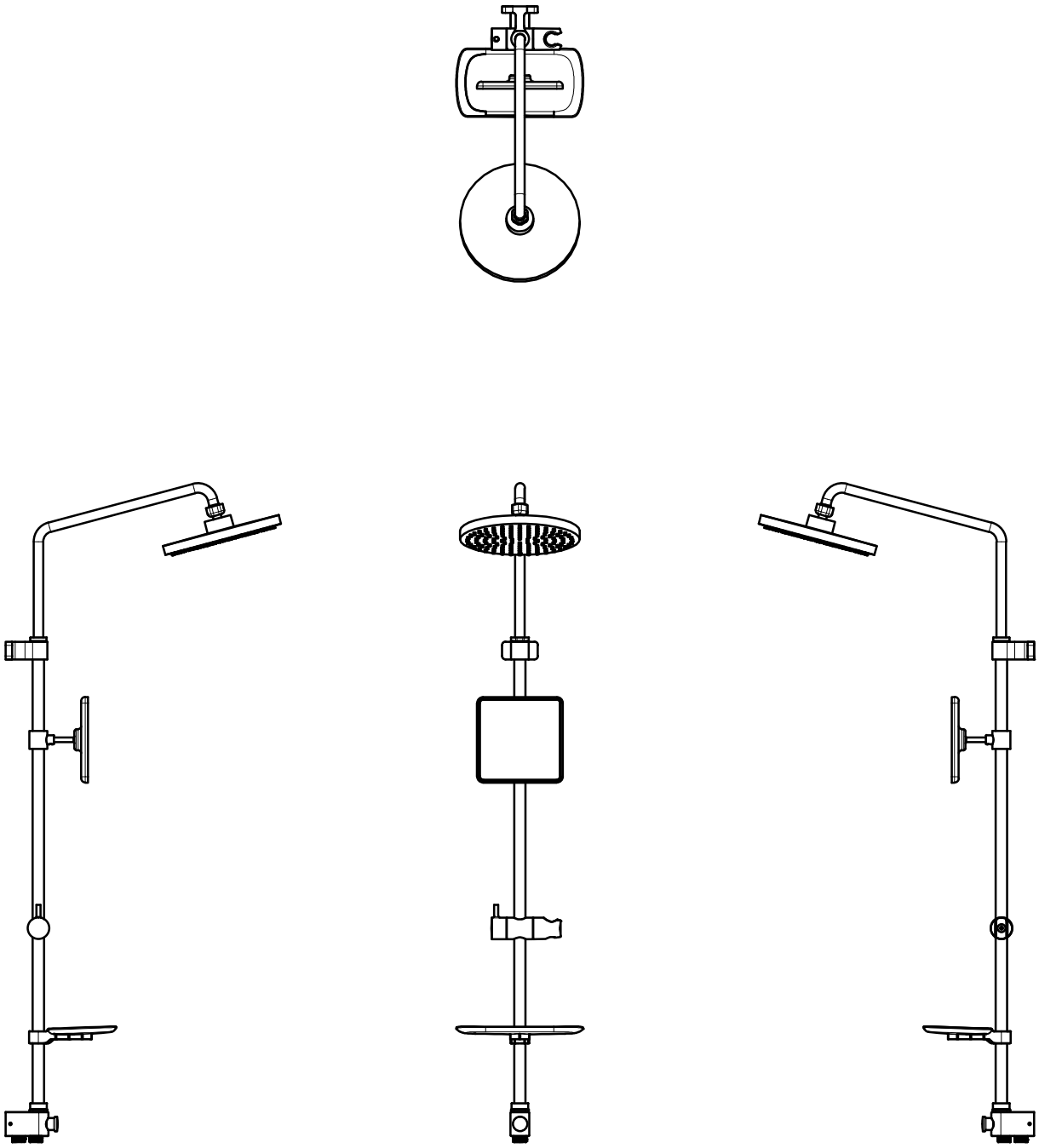
정측면도